令和7年度　長崎県中学校バレーボール競技新人大会　女子結果

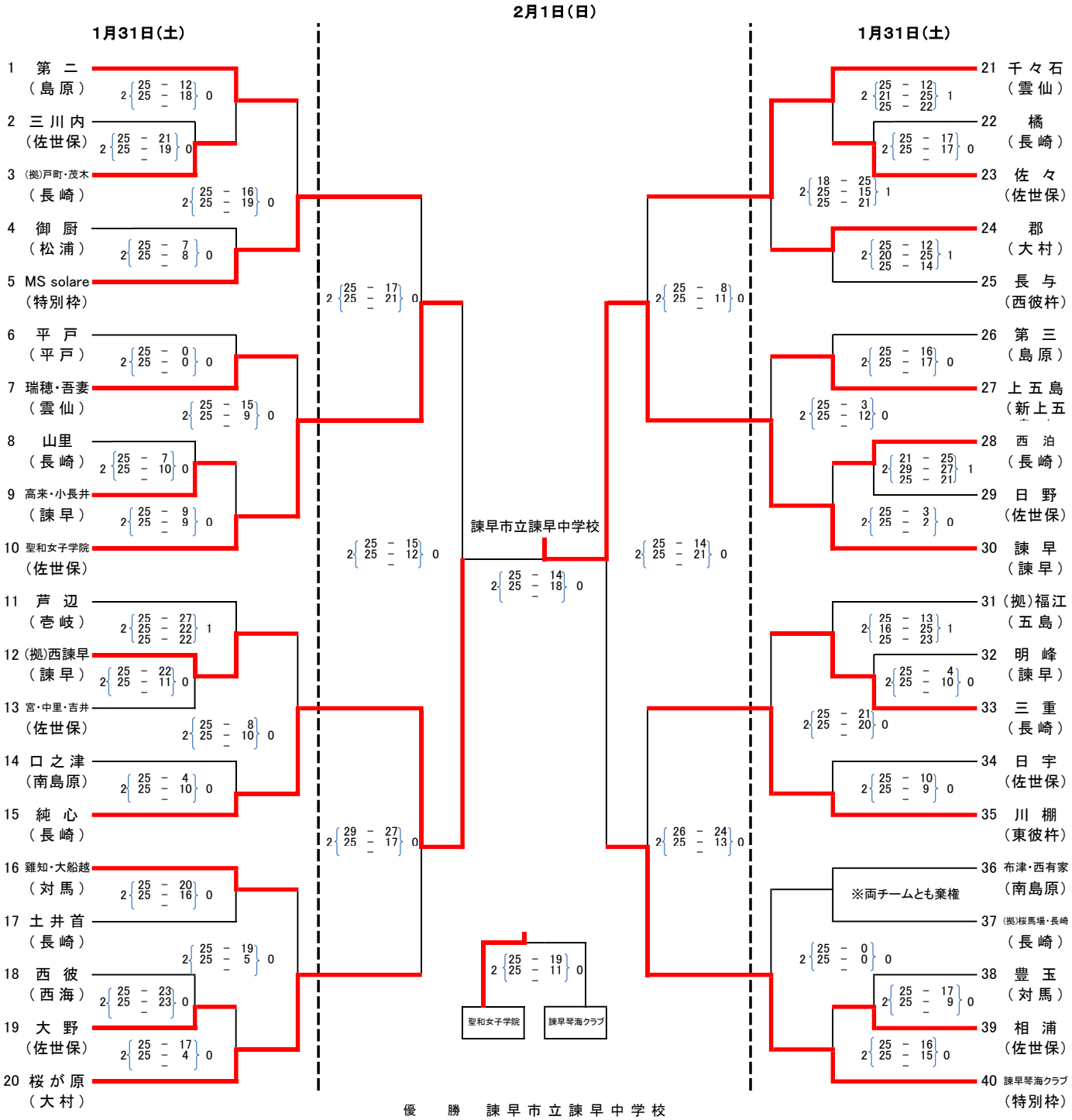

優　　勝　諫早市立諫早中学校
準優勝　純心中学校
3　聖和女子学院中学校
3　諫早琴海クラブ
※上位3チームが、九州大会に出場