令和７年度　長崎県高等学校新人体育大会バレーボール競技　女子組み合わせ
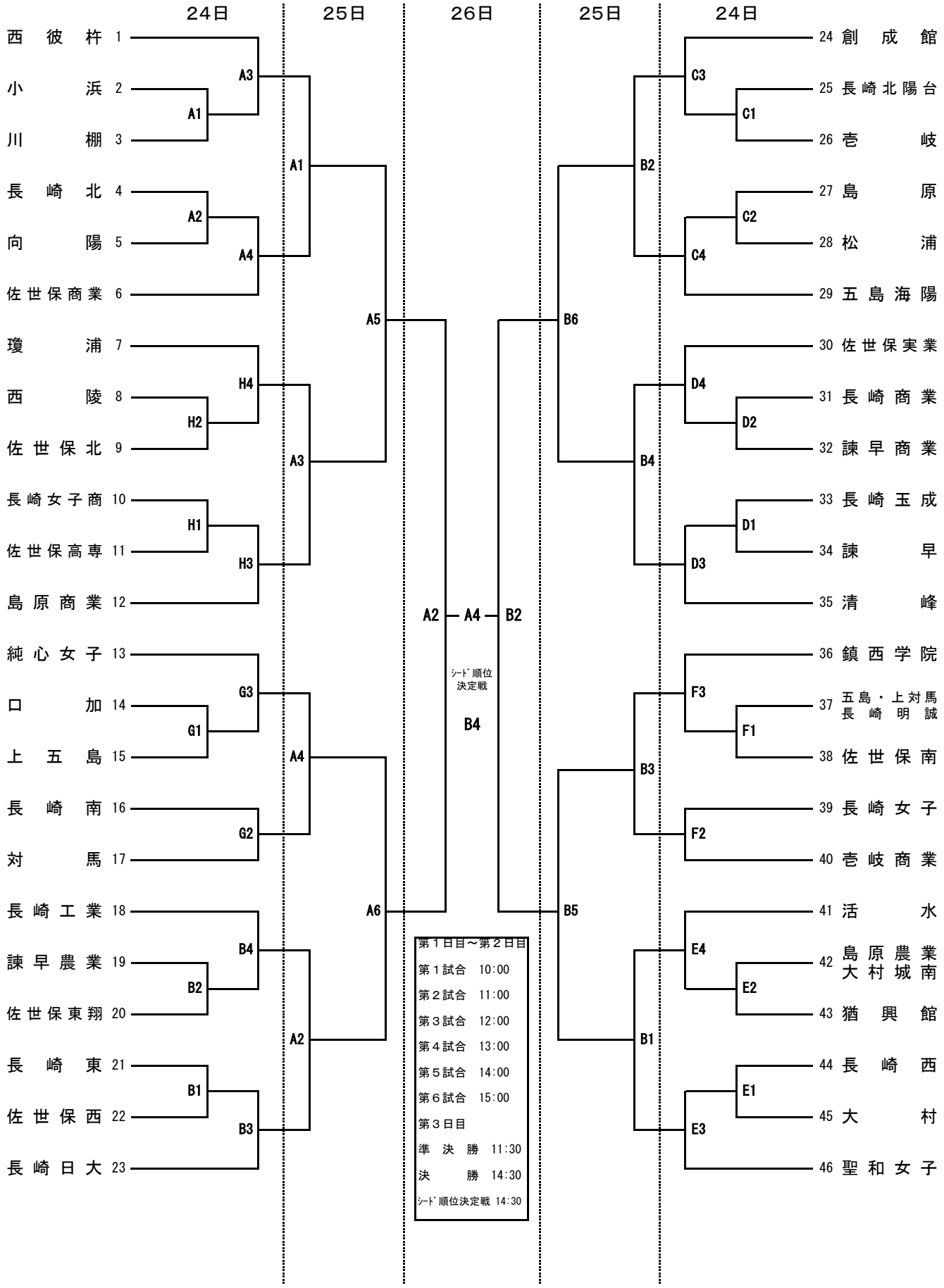
飯盛体育館・・・・A･B　創成館高校・・・・C･D　鎮西学院高校・・・・E･F　西陵高校・・・・G･H