# 令和７年度　長崎県高等学校新人体育大会バレーボール競技　男子組み合わせ
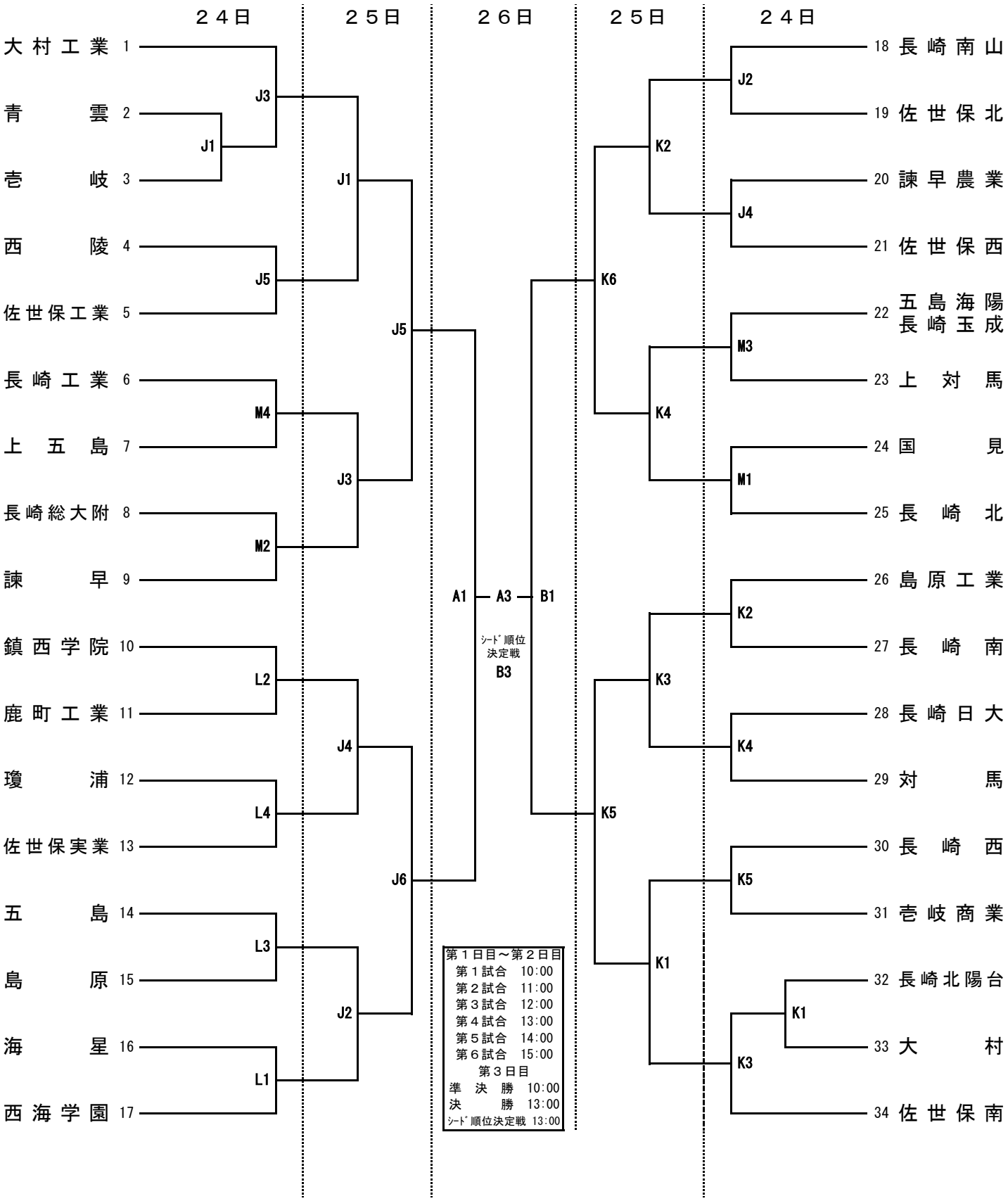
飯盛体育館・・Ａ・Ｂ　　長崎日大高校・・Ｊ・Ｋ　　諫早高校・・Ｌ・Ｍ